ZH90

DISPOSITIVO DI AGGANCIO E SGANCIO

TIPO 1 BIS - 2 - 3 - 4

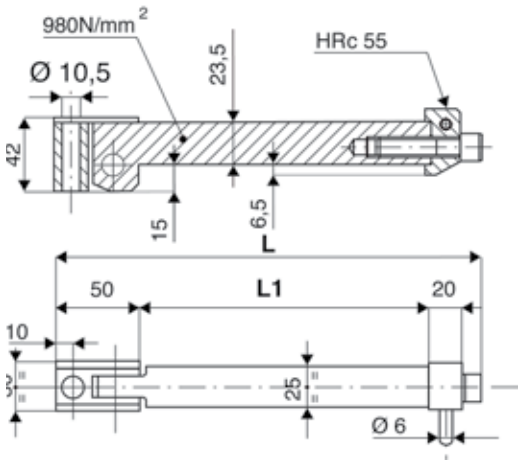

Codice	Tipo	L	L1	F max (daN)
ZH90/1BIS	1BIS	172	90	6000
ZH90/2	2	252	170	6000
ZH90/3	3	302	220	6000
ZH90/4	4	352	270	6000

60021 Camerano (AN) - Via Abbadia, 18 - Tel. 071.7300016 r.a. - Fax 071.7300026
Internet: www.tecnoutensili.it - E-mail: info@tecnoutensili.it